Gond à sceller - simple feuille - axe Ø14, H.35 - 34x4,5

Les applications possibles sont :

Volets battants bois

Caractéristiques

- En acier

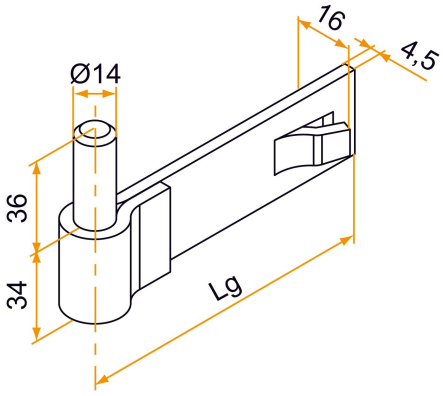

Produits à commander chez :
BURGAUD SAS 147, rue des Paludiers Z.I. des Mares 85270 SAINT-HILAIRE-DE-RIEZ
email : commande@tirard-burgaud.com

Références disponibles à la page suivante >

Gond à sceller - simple feuille - axe Ø14, H.35 - 34x4,5

Les applications possibles sont :

Volets battants bois

Référence	L	Finition	GENCOD 3565920	Condit. par	Délai j
598120	120	9005-30%	02662 4	25	14
599120	120	Zn	02679 2	25	14
598150	170	9005-30%	02663 1	25	21
599150	170	Zn	02680 8	25	21

Multi-RAL : préciser votre couleur à la commande (https://www.couleursral.fr/ral-classic)

< Caractéristiques disponible à la page précédente