Gond d'angle - queue de carpe - axe Ø14, H.40

Les applications possibles sont :

Portails battants

Volets battants bois

Caractéristiques

- En acier

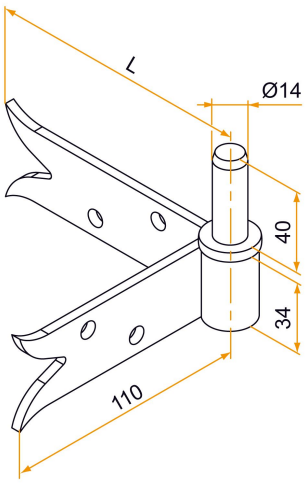

Produits à commander chez :
BURGAUD SAS 147, rue des Paludiers Z.I. des Mares 85270 SAINT-HILAIRE-DE-RIEZ
email : commande@tirard-burgaud.com

Références disponibles à la page suivante >

Gond d'angle - queue de carpe - axe Ø14, H.40

Les applications possibles sont :

Portails battants

Volets battants bois

Référence	L	Finition	GENCOD 3565920	Condit. par	Délai j
521200	125	Zn+9005-30%	02483 5	10	14
531200	125	Zn	02541 2	10	SD
521202	155	Zn+9005-30%	10761 3	10	SD
531201	155	Zn	02542 9	10	SD

Multi-RAL : préciser votre couleur à la commande (https://www.couleursral.fr/ral-classic)

< Caractéristiques disponible à la page précédente