Gond Multifix 3 - réglage 45 à 80 - pivot Ø12, H.25

Les applications possibles sont :

Portails battants

Caractéristiques

- Embase et oreille en cupro-aluminium

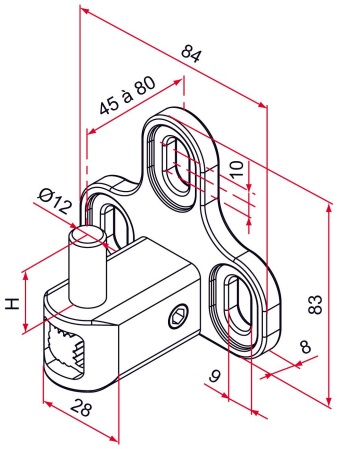

Produits à commander chez :
TIRARD SAS 16, Avenue du Vimeu Vert Z.A. du VImeu Industriel 80210
FEUQUIERES-EN-VIMEU
email : commande@tirard-burgaud.com

Références disponibles à la page suivante >

Gond Multifix 3 - réglage 45 à 80 - pivot Ø12, H.25

Les applications possibles sont :

Portails battants

Référence	H	Finition	GENCOD 3661598	Condit. par	Délai j
NA692008	25	9005-80%	01690 2	25	14
NA691008	25	9016-80%	00938 6	25	7
NA619008	25	brut	00692 7	1	7
NA6XX008	25		01467 0	1	21

Multi-RAL : préciser votre couleur à la commande (https://www.couleursral.fr/ral-classic)

< Caractéristiques disponible à la page précédente