Kit penture intermédiaire - bout carré - Ø14 - H.250 - 35x4 - trous carrés de 7,5

Les applications possibles sont :

INOX

Accessoires inox

Caractéristiques

- En inox 316L
- Composition :
- 2 pentures intermédiaires

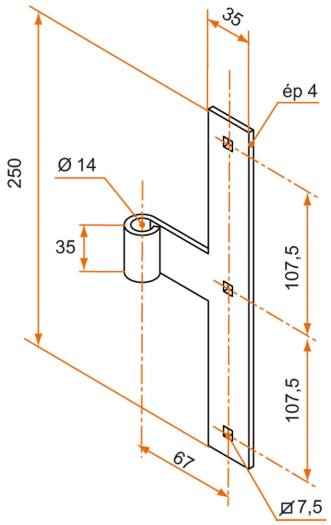

Produits à commander chez :
BURGAUD SAS 147, rue des Paludiers Z.I. des Mares 85270 SAINT-HILAIRE-DE-RIEZ
email : commande@tirard-burgaud.com

Références disponibles à la page suivante >

Kit penture intermédiaire - bout carré - Ø14 - H.250 - 35x4 - trous carrés de 7,5

Les applications possibles sont :

INOX

Accessoires inox

Référence	H	Ø	Finition	GENCOD 3565920	Condit. par	Délai j
4KI01002	250	14	poli	14243 0	1	14

Multi-RAL : préciser votre couleur à la commande (https://www.couleursral.fr/ral-classic)

< Caractéristiques disponible à la page précédente