Penture charnière festonnée - bout carré - 30x3 - trous carrés de 7,5

Les applications possibles sont :

INOX

Accessoires inox

Caractéristiques

- En inox 304

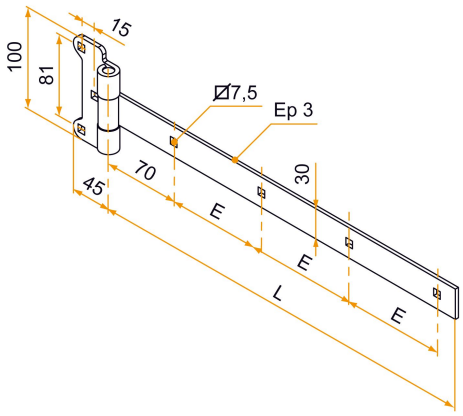

Produits à commander chez :
BURGAUD SAS 147, rue des Paludiers Z.I. des Mares 85270 SAINT-HILAIRE-DE-RIEZ
email : commande@tirard-burgaud.com

Références disponibles à la page suivante >

Penture charnière festonnée - bout carré - 30x3 - trous carrés de 7,5

Les applications possibles sont :

INOX

Accessoires inox

Référence	L	E	Finition	GENCOD 3565920	Condit. par	Délai j
I10170	300	100	brut	13854 9	10	21
I10180	400	100	brut	13855 6	10	21
I10190	500	132	brut	13856 3	10	21
I10200	600	132	brut	08775 5	10	21

Multi-RAL : préciser votre couleur à la commande (https://www.couleursral.fr/ral-classic)

< Caractéristiques disponible à la page précédente