Penture droite - bout feston - Ø14 - 39x3,7 - trous carrés de 7,5 - déport 19x80

Les applications possibles sont :

Volets battants PVC et aluminium

Caractéristiques

- En aluminium

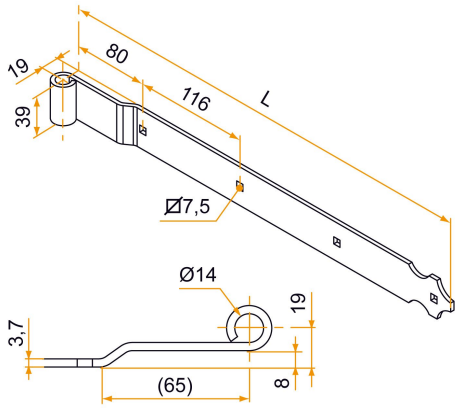

Produits à commander chez :
BURGAUD SAS 147, rue des Paludiers Z.I. des Mares 85270 SAINT-HILAIRE-DE-RIEZ
email : commande@tirard-burgaud.com

Références disponibles à la page suivante >

Penture droite - bout feston - Ø14 - 39x3,7 - trous carrés de 7,5 - déport 19x80

Les applications possibles sont :

Volets battants PVC et aluminium

Référence	L	Nb trous	Finition	GENCOD 3565920	Condit. par	Délai j
800016	216	2	9005-30%	02757 7	50	14
8000176	216	2	9016-80%	05987 5	50	21
800016RAL	216	2		07818 0	1	21
800026	332	3	9005-30%	02771 3	50	14
8000276	332	3	9016-80%	05999 8	50	14
800026RAL	332	3		08150 0	1	14
800036	448	4	9005-30%	02785 0	50	14
8000376	448	4	9016-80%	06013 0	50	14
800036RAL	448	4		07519 6	1	14
800046	564	5	9005-30%	02799 7	25	14
8000476	564	5	9016-80%	06027 7	25	14
800046RAL	564	5		07523 3	1	14
800056	680	6	9005-30%	02813 0	25	14
8000576	680	6	9016-80%	06042 0	25	14
800056RAL	680	6		07528 8	1	14
800066	796	7	9005-30%	02827 7	25	14
8000676	796	7	9016-80%	06052 9	25	14
800066RAL	796	7		08129 6	1	14
800076	912	8	9005-30%	02838 3	25	14
8000776	912	8	9016-80%	06094 9	25	21
800076RAL	912	8		08604 8	1	21
800086	1028	9	9005-30%	02849 9	25	21
8000876	1028	9	9016-80%	06260 8	25	21
800086RAL	1028	9		08804 2	1	21

Multi-RAL : préciser votre couleur à la commande (https://www.couleursral.fr/ral-classic)

< Caractéristiques disponible à la page précédente