# Penture équerre - bout carré - Ø14 - H.200 - 30x4,5 - trous carrés de 7,5 - déport 50

## Les applications possibles sont :

Volets battants bois

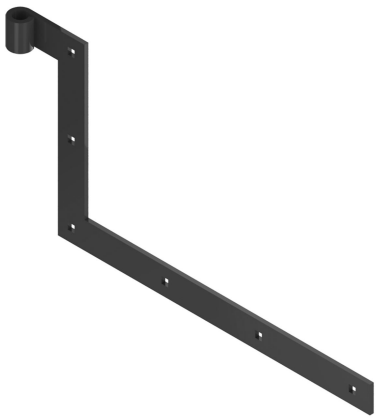

## Caractéristiques

- En acier

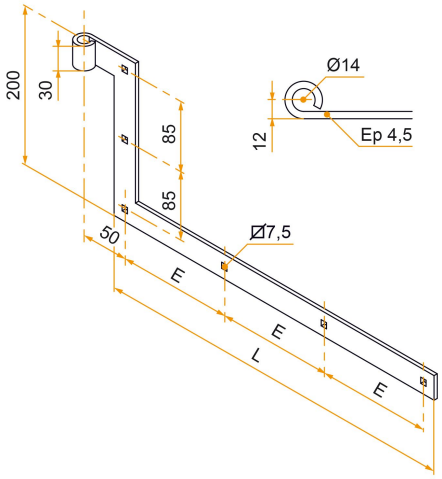


Produits à commander chez :
BURGAUD SAS 147, rue des Paludiers Z.I. des Mares 85270 SAINT-HILAIRE-DE-RIEZ
email : commande@tirard-burgaud.com



Références disponibles à la page suivante >

# Penture équerre - bout carré - Ø14 - H.200 - 30x4,5 - trous carrés de 7,5 - déport 50

## Les applications possibles sont :

Volets battants bois

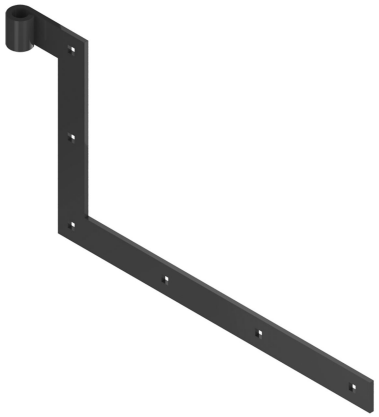

| Référence | L | Sens de montage | E | Nb trous | Finition | GENCOD 3565920 | Condit. par | Délai j |
|---|---|---|---|---|---|---|---|---|
| 1PE92076G | 350 | gauche | 105 | 6 | 9005-30% | 15877 6 | 1 | 21 |
| 1PE92076D | 350 | droite | 105 | 6 | 9005-30% | 15878 3 | 1 | 21 |
| 1PE92077G | 400 | gauche | 123,3 | 6 | 9005-30% | 15881 3 | 15 | 21 |
| 1PE92077D | 400 | droite | 123,3 | 6 | 9005-30% | 15882 0 | 15 | 21 |
| 1PE92078G | 450 | gauche | 140 | 6 | 9005-30% | 15879 0 | 1 | 21 |
| 1PE92078D | 450 | droite | 140 | 6 | 9005-30% | 15880 6 | 1 | 21 |
| 1PE92079G | 500 | gauche | 117,5 | 7 | 9005-30% | 15884 4 | 1 | 21 |
| 1PE92079D | 500 | droite | 117,5 | 7 | 9005-30% | 15883 7 | 1 | 21 |
| 1PE92080G | 550 | gauche | 130 | 7 | 9005-30% | 15886 8 | 1 | SD |
| 1PE92080D | 550 | droite | 130 | 7 | 9005-30% | 15885 1 | 1 | SD |
| 1PE92081G | 600 | gauche | 142,5 | 7 | 9005-30% | 15888 2 | 1 | 21 |
| 1PE92081D | 600 | droite | 142,5 | 7 | 9005-30% | 15887 5 | 1 | 21 |

Multi-RAL : préciser votre couleur à la commande (https://www.couleursral.fr/ral-classic)

< Caractéristiques disponible à la page précédente