Poignée Alliance Turn

Les applications possibles sont :

Volets battants PVC et aluminium

Caractéristiques

- En aluminium
- Assemblée

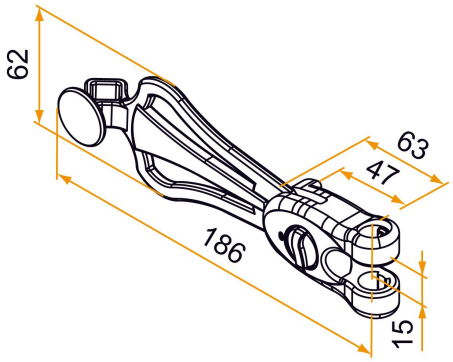

Produits à commander chez :
BURGAUD SAS 147, rue des Paludiers Z.I. des Mares 85270 SAINT-HILAIRE-DE-RIEZ
email : commande@tirard-burgaud.com

Références disponibles à la page suivante >

Poignée Alliance Turn

Les applications possibles sont :

Volets battants PVC et aluminium

Référence	Finition	Pièce composite	GENCOD 3565920	Condit. par	Délai j
3ES92077	9005-30%	noir	18825 4	50	14
3ES91077	9016-80%	blanc	18837 7	50	14
3ES92077ANRAL		noir	20916 4	1	14
3ES92077ABRAL		blanc	20915 7	1	14

Multi-RAL : préciser votre couleur à la commande (https://www.couleursral.fr/ral-classic)

< Caractéristiques disponible à la page précédente