Sabot automatique avec butée de 20 - composite

Les applications possibles sont :

Portails battants

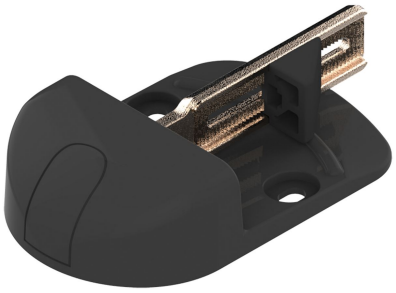

Caractéristiques

- Semelle en composite hauteur 40 mm, à visser ou à sceller (avec pattes de scellement non fournies)
- Bras en cupro-aluminium
- Butée en composite

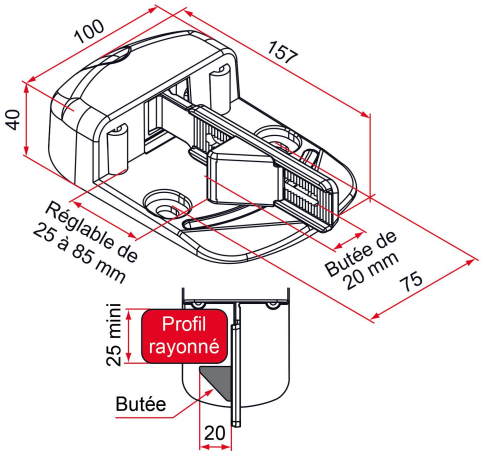

Produits à commander chez :
TIRARD SAS 16, Avenue du Vimeu Vert Z.A. du VImeu Industriel 80210 FEUQUIERES-EN-VIMEU
email : commande@tirard-burgaud.com

Références disponibles à la page suivante >

Sabot automatique avec butée de 20 - composite

Les applications possibles sont :

Portails battants

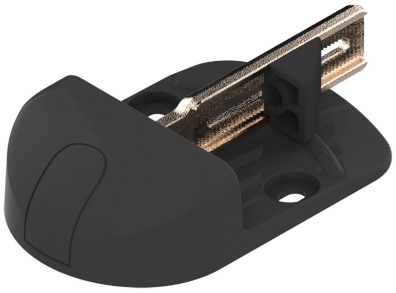

Référence	Finition	GENCOD 3661598	Condit. par	Délai j
QA592501	noir	04042 6	6	7

Multi-RAL : préciser votre couleur à la commande (https://www.couleursral.fr/ral-classic)

< Caractéristiques disponible à la page précédente