Verrou de box porte-cadenas renforcé avec gâche en inox 316L

Les applications possibles sont :

Accessoires inox

Quincaillerie

ATTENTION

- Livré sans cadenas.

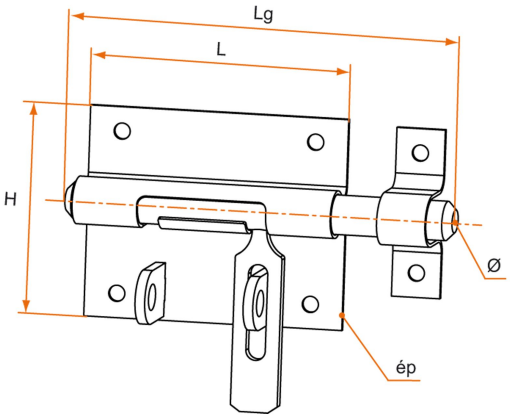

Produits à commander chez :
BURGAUD SAS 147, rue des Paludiers Z.I. des Mares 85270 SAINT-HILAIRE-DE-RIEZ
email : commande@tirard-burgaud.com

Références disponibles à la page suivante >

Verrou de box porte-cadenas renforcé avec gâche en inox 316L

Les applications possibles sont :

Accessoires inox

Quincaillerie

Référence	L	Ø pêne	Platine LxHxEp	H	Ø trou	EH x EL	C	Nb trous	Finition	GENCOD 3565920	Condit. par	Délai j
130722Q	100	10	65x60x1	11,5	4,5	44x45	29	4	poli	15750 2	10	14
130724Q	120	12	80x65x1	11,5	5	44x45	33,5	4	poli	15715 1	10	14
130726Q	140	14	90x67x1,2	15,5	5	52x72	42	6	poli	15716 8	10	14

Multi-RAL : préciser votre couleur à la commande (https://www.couleursral.fr/ral-classic)

< Caractéristiques disponible à la page précédente