Verrou de volet niçois

Les applications possibles sont :

Volets battants PVC et aluminium

Caractéristiques

- En composite
- Livré avec visserie

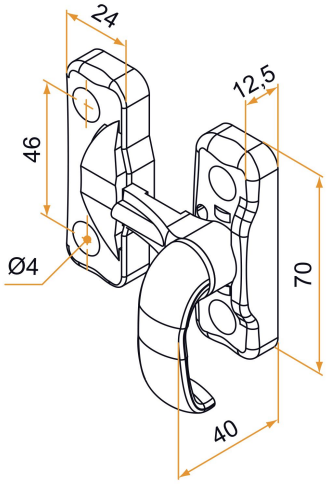

Produits à commander chez :
BURGAUD SAS 147, rue des Paludiers Z.I. des Mares 85270 SAINT-HILAIRE-DE-RIEZ
email : commande@tirard-burgaud.com

Références disponibles à la page suivante >

Verrou de volet niçois

Les applications possibles sont :

Volets battants PVC et aluminium

Référence	Finition	GENCOD 3565920	Condit. par	Délai j
5AC16001	noir	12536 5	2	14

Multi-RAL : préciser votre couleur à la commande (https://www.couleursral.fr/ral-classic)

< Caractéristiques disponible à la page précédente