# Gâche électrique IP65 étanche en applique pour portillon - modèle gauche

## Les applications possibles sont :

Portails battants

## Caractéristiques

- Débrayable
- Non réglable
- Gâche renforcée (effort de maintien 300 Kg)

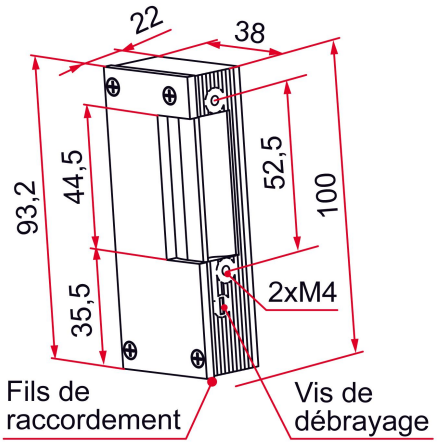


Produits à commander chez :
TIRARD SAS 16, Avenue du Vimeu Vert Z.A. du VImeu Industriel 80210 FEUQUIERES-EN-VIMEU
email : commande@tirard-burgaud.com



Références disponibles à la page suivante >

# Gâche électrique IP65 étanche en applique pour portillon - modèle gauche

## Les applications possibles sont :

Portails battants

| Référence | Voltage | Finition | GENCOD 3661598 | Condit. par | Délai j |
|---|---|---|---|---|---|
| GN701020 | 12V | brut | 04336 6 | 1 | 7 |
| GN701040 | 24V | brut | 05733 2 | 1 | 7 |

Multi-RAL : préciser votre couleur à la commande (https://www.couleursral.fr/ral-classic)

< Caractéristiques disponible à la page précédente