Serrure CE - 2 ou 3 points - sens européen - pêne droit - droit

Les applications possibles sont :

Portes de garages

Volets battants et persiennes

Caractéristiques

- En acier

Astuce

- La version 3ème point long est livrée systématiquement avec la gâche plate universelle (réf.CE112001) pour assurer un guidage et un maintien. Consultez l'index.

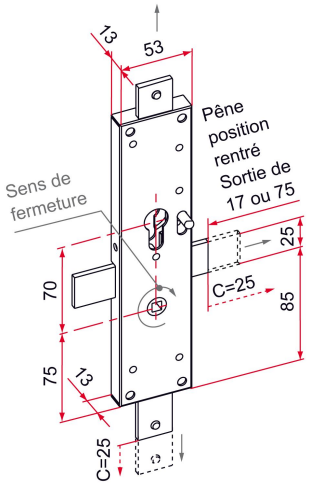

Produits à commander chez :
TIRARD SAS 16, Avenue du Vimeu Vert Z.A. du VImeu Industriel 80210 FEUQUIERES-EN-VIMEU
email : commande@tirard-burgaud.com

Références disponibles à la page suivante >

Serrure CE - 2 ou 3 points - sens européen - pêne droit - droit

Les applications possibles sont :

Portes de garages

Volets battants et persiennes

Référence	Nb et type de point	Finition	GENCOD 3661598	Condit. par	Délai j
CE112107	2 points	Zn	00251 6	1	7
CE112111	3ème point court	Zn	00255 4	1	7
CE112109	3ème point long	Zn	00253 0	1	7

Multi-RAL : préciser votre couleur à la commande (https://www.couleursral.fr/ral-classic)

< Caractéristiques disponible à la page précédente