Serrure GK à pêne levant inox - axe à 40 - têtière ronde - à encastrer

Les applications possibles sont :

Portails coulissants

Caractéristiques

- Boîtier de serrure en composite
- Têtière et pêne en inox 304

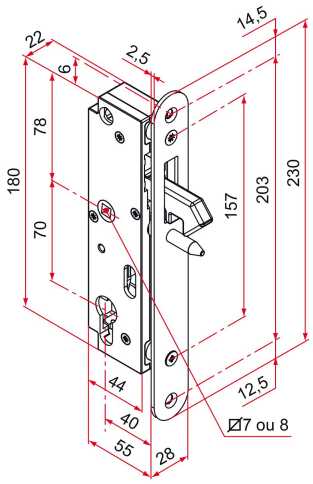

Produits à commander chez :
TIRARD SAS 16, Avenue du Vimeu Vert Z.A. du VImeu Industriel 80210
FEUQUIERES-EN-VIMEU
email : commande@tirard-burgaud.com

Références disponibles à la page suivante >

Serrure GK à pêne levant inox - axe à 40 - têtière ronde - à encastrer

Les applications possibles sont :

Portails coulissants

Référence	Fouillot carré de	Finition têtière	GENCOD 3661598	Condit. par	Délai j
GK401202PZTP	7	brossé	04649 7	1	7
GK401212PZTP	8	brossé	04650 3	1	7

Multi-RAL : préciser votre couleur à la commande (https://www.couleursral.fr/ral-classic)

< Caractéristiques disponible à la page précédente