Gâche pour portail coulissant motorisé - Ep.30 à 65

Les applications possibles sont :

Portails coulissants

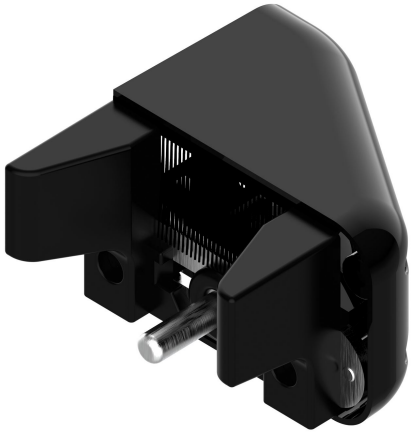

Caractéristiques

- Réversible
- Avaloirs en caoutchouc évitant marquages ou rayures sur le portail
- Doigt anti-soulèvement
- Equerre en inox de 5 mm
- Capot en aluminium
- Brosse en nylon noir pour protèger l'ouverture du boîtier
- Pour portail bois, PVC ou aluminium d'une épaisseur de 30 à 65 mm (par réglage des avaloirs)

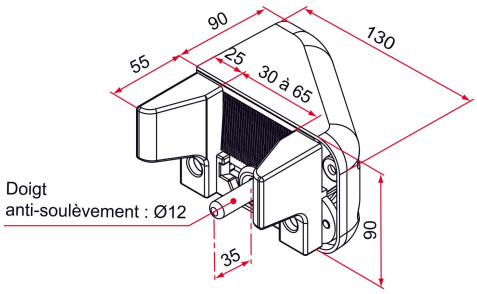

Références disponibles à la page suivante >

Gâche pour portail coulissant motorisé - Ep.30 à 65

Les applications possibles sont :

Portails coulissants

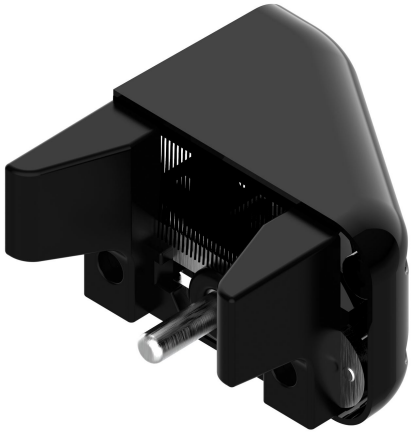

Produits à commander chez :
TIRARD SAS 16, Avenue du Vimeu Vert Z.A. du VImeu Industriel 80210
FEUQUIERES-EN-VIMEU
email : commande@tirard-burgaud.com

Gâche pour portail coulissant motorisé - Ep.30 à 65

Les applications possibles sont :

Portails coulissants

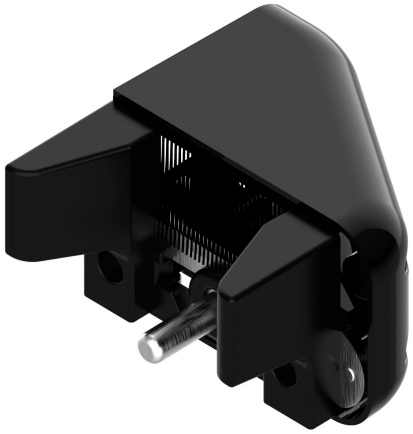

Référence	Finition	GENCOD 3661598	Condit. par	Délai j
NN792101CMSAT	9005-30%	05116 3	3	7
NN792101CM	9005-80%	04580 3	3	7
NN791101CMSAT	9016-30%	05115 6	3	14
NN791101CM	9016-80%	04579 7	3	7
NN7XX101CM		04623 7	1	21

Multi-RAL : préciser votre couleur à la commande (https://www.couleursral.fr/ral-classic)

< Caractéristiques disponible à la page précédente