Sachet d'espagnolette Atlantique avec support avec sécurité

Les applications possibles sont :

Volets battants bois

Caractéristiques

- Composition du sachet :
- 1 poignée Atlantique montée sur panneton (maintien sur le tube par 2 vis) en acier
- 1 support avec sécurité en acier
- 4 colliers plats larges en acier

Astuce

- Avec colliers.
- Disponible avec colliers aciers déportés sur demande.

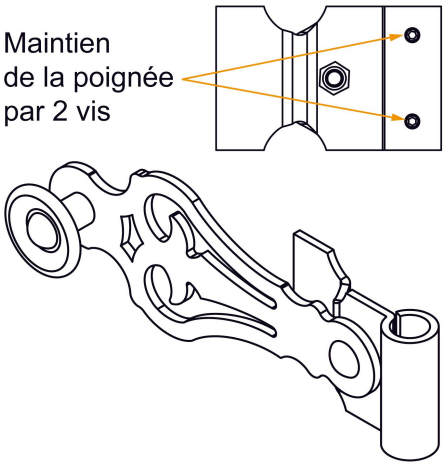

Produits à commander chez :
BURGAUD SAS 147, rue des Paludiers Z.I. des Mares 85270 SAINT-HILAIRE-DE-RIEZ
email : commande@tirard-burgaud.com

Références disponibles à la page suivante >

Sachet d'espagnolette Atlantique avec support avec sécurité

Les applications possibles sont :

Volets battants bois

Référence	Finition	GENCOD 3565920	Condit. par	Délai j
1ES92047	9005-30%	17332 8	10	21
1ES12024	Zn	17300 7	10	21

Multi-RAL : préciser votre couleur à la commande (https://www.couleursral.fr/ral-classic)

< Caractéristiques disponible à la page précédente