Gâche courte - Ep.5 - entre poteaux décalés ou mur

Les applications possibles sont :

Portails coulissants

Caractéristiques

- Réversible
- En Inox et composite
- Livrée avec visserie et chevilles à expansion

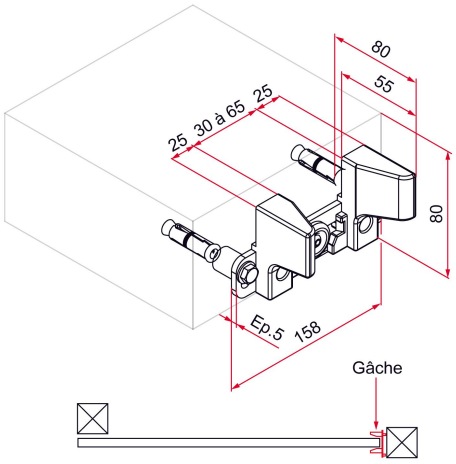

Produits à commander chez :
TIRARD SAS 16, Avenue du Vimeu Vert Z.A. du VImeu Industriel 80210 FEUQUIERES-EN-VIMEU
email : commande@tirard-burgaud.com

Références disponibles à la page suivante >

Gâche courte - Ep.5 - entre poteaux décalés ou mur

Les applications possibles sont :

Portails coulissants

Référence	Finition	GENCOD 3661598	Condit. par	Délai j
NN401201	brut	04771 5	1	7

Multi-RAL : préciser votre couleur à la commande (https://www.couleursral.fr/ral-classic)

< Caractéristiques disponible à la page précédente