Gond à scellement chimique en seau - L.130

Les applications possibles sont :

Volets battants bois

Caractéristiques

- En acier
- Seau composé de 50 gonds maxi.

Astuce

- Pour les gabarits de perçage , veuillez consulter l'index.

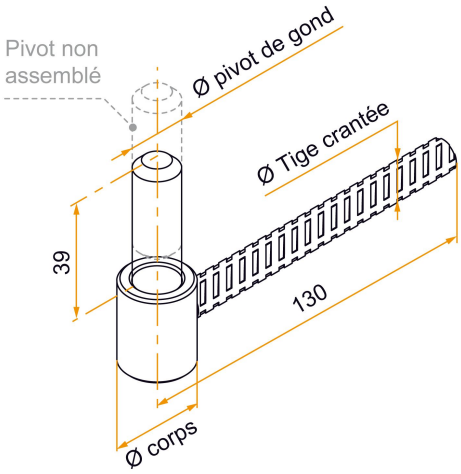

Produits à commander chez :
BURGAUD SAS 147, rue des Paludiers Z.I. des Mares 85270 SAINT-HILAIRE-DE-RIEZ
email : commande@tirard-burgaud.com

Références disponibles à la page suivante >

Gond à scellement chimique en seau - L.130

Les applications possibles sont :

Volets battants bois

Référence	Ø tige crantée	Ø pivot de gond	Ø corps	Finition	GENCOD 3565920	Condit. par	Délai j
GDA003SEN53	10	14	24	9005-30%	20075 8	25	14
GDA003SEZB	10	14	24	Zn	20074 1	50	14
GDA004SEN53	10	16	26	9005-30%	20076 5	40	14
GDA004SEZB	10	16	26	Zn	20079 6	40	21
GDA005SEN53	12	14	24	9005-30%	20077 2	50	21
GDA006SEN53	12	16	26	9005-30%	20080 2	40	21

Multi-RAL : préciser votre couleur à la commande (https://www.couleursral.fr/ral-classic)

< Caractéristiques disponible à la page précédente