Gâche en applique

Les applications possibles sont :

- Portes de garages
- Volets battants bois
- Volets battants PVC et aluminium
- Volets battants et persiennes
- Volets coulissants
- Menuiserie et agencement

Caractéristiques

- En aluminium

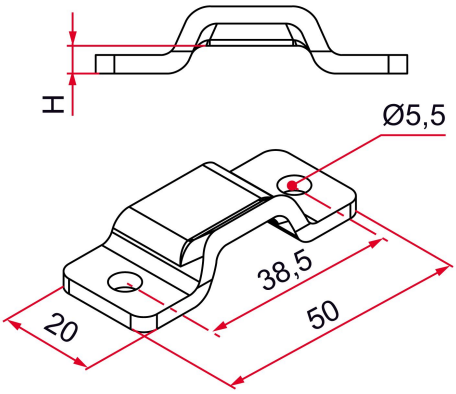

Produits à commander chez :
TIRARD SAS 16, Avenue du Vimeu Vert Z.A. du VImeu Industriel 80210
FEUQUIERES-EN-VIMEU
email : commande@tirard-burgaud.com

Références disponibles à la page suivante >

Gâche en applique

Les applications possibles sont :

- Portes de garages
- Volets battants bois
- Volets battants PVC et aluminium
- Volets battants et persiennes
- Volets coulissants
- Menuiserie et agencement

Référence	H	Finition	GENCOD 3661598	Condit. par	Délai j
GAU001N53	4,5	9005-30%	04961 0	1	14
GAU001B68	4,5	9016-80%	04960 3	1	7
GAU001B03	4,5	9010-30%	04959 7	1	14
GAU001RAL	4,5		04962 7	1	21
GAU002N53	6	9005-30%	05157 6	1	14
GAU002B68	6	9016-80%	05156 9	1	14
GAU002B03	6	9010-30%	05155 2	1	14
GAU002RAL	6		05158 3	1	21

Multi-RAL : préciser votre couleur à la commande (https://www.couleursral.fr/ral-classic)

< Caractéristiques disponible à la page précédente