Serrure AA80 à cylindre de sécurité pour lame Ep.7 à 9 - 2 pivots courts H.3,5

Les applications possibles sont :

Volets roulants

Menuiserie et agencement

Caractéristiques

- Pivots d'entraînement : Ø4 mm

Astuce

- Possibilité de cylindre s'entrouvrant : ajouter un S13 (clé N°13) ou S57 (clé N°57) à la suite du code article.
- Possibilité de commander des clés de rechange taillées (réf.AQL001+N° de clé).

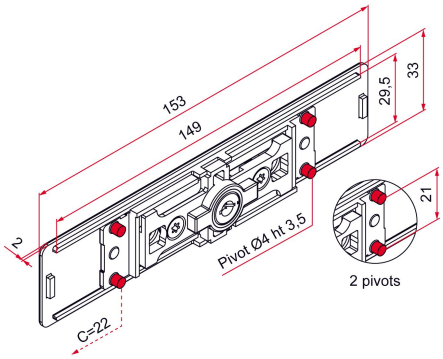

Produits à commander chez :
TIRARD SAS 16, Avenue du Vimeu Vert Z.A. du VImeu Industriel 80210 FEUQUIERES-EN-VIMEU
email : commande@tirard-burgaud.com

Références disponibles à la page suivante >

Serrure AA80 à cylindre de sécurité pour lame Ep.7 à 9 - 2 pivots courts H.3,5

Les applications possibles sont :

Volets roulants

Menuiserie et agencement

Référence	Finition	GENCOD 3661598	Condit. par	Délai j
AAZ002N53	9005-30%	05275 7	1	7
AAZ002B68	9016-80%	05272 6	1	7
AAZ002RAL		05278 8	1	21

Multi-RAL : préciser votre couleur à la commande (https://www.couleursral.fr/ral-classic)

< Caractéristiques disponible à la page précédente