Verrou pistolet porte-cadenas Ø12 avec gâche

Les applications possibles sont :

Quincaillerie

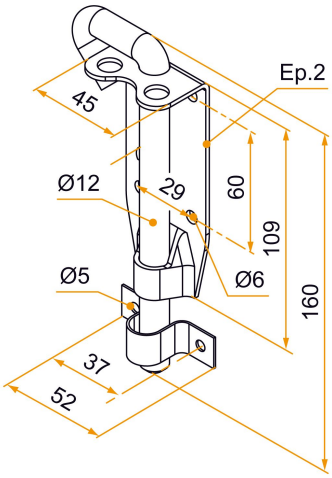

Produits à commander chez :
BURGAUD SAS 147, rue des Paludiers Z.I. des Mares 85270 SAINT-HILAIRE-DE-RIEZ
email : commande@tirard-burgaud.com

Références disponibles à la page suivante >

Verrou pistolet porte-cadenas Ø12 avec gâche

Les applications possibles sont :

Quincaillerie

Référence	L	Ø pêne	Finition	GENCOD 3565920	Condit. par	Délai j
130054Q	160	12	Zn blanc	15554 6	10	SD

Multi-RAL : préciser votre couleur à la commande (https://www.couleursral.fr/ral-classic)

< Caractéristiques disponible à la page précédente