Gond Pentoor - axe à 25

Les applications possibles sont :

Portails battants

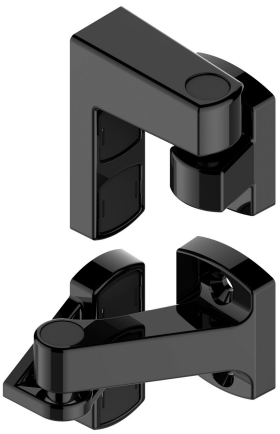

Caractéristiques

- En inox 304

ATTENTION

- Les pièces en brut doivent être peintes.

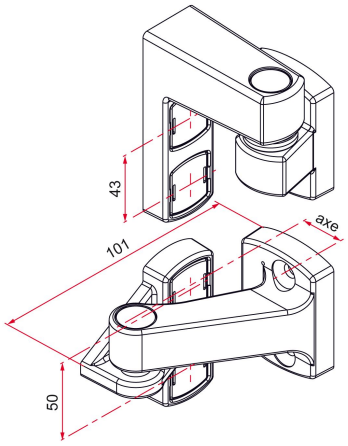

Produits à commander chez :
TIRARD SAS 16, Avenue du Vimeu Vert Z.A. du VImeu Industriel 80210
FEUQUIERES-EN-VIMEU
email : commande@tirard-burgaud.com

Références disponibles à la page suivante >

Gond Pentoor - axe à 25

Les applications possibles sont :

Portails battants

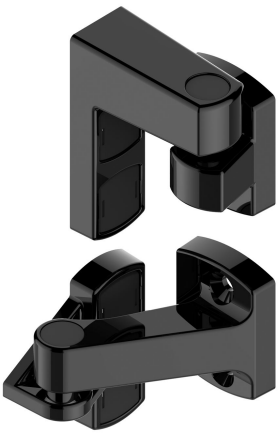

Référence	Finition	Pièce composite	GENCOD 3661598	Condit. par	Délai j
GDN010N53	9005-30%	noir	05449 2	1	21
GDN010B68	9016-80%	blanc	05469 0	1	21
GDN010B63	9016-30%	blanc	05448 5	1	21
GDN010B03	9010-30%	blanc	05486 7	1	21
GDN010G7016FT	7016-fine texture	gris	05450 8	1	21
GDN010	brut	gris	05447 8	1	7
GDN010RAL		noir	05451 5	1	21
GDN010ABRAL		blanc	06018 9	1	21

Multi-RAL : préciser votre couleur à la commande (https://www.couleursral.fr/ral-classic)

< Caractéristiques disponible à la page précédente