# Capot - l.80 pour gond Platimium - l.70

## Les applications possibles sont :

Portails battants

Menuiserie et agencement

## Caractéristiques

- Composition :
- 1 capot en aluminium laqué
- 1 vis de fixation par capot

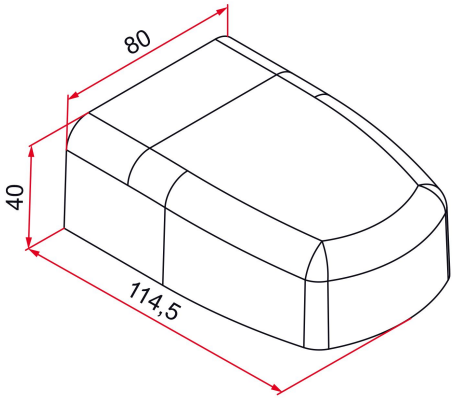


Produits à commander chez :
TIRARD SAS 16, Avenue du Vimeu Vert Z.A. du VImeu Industriel 80210
FEUQUIERES-EN-VIMEU
email : commande@tirard-burgaud.com



Références disponibles à la page suivante >

# Capot - l.80 pour gond Platimium - l.70

## Les applications possibles sont :

Portails battants

Menuiserie et agencement

| Référence | Finition | GENCOD 3661598 | Condit. par | Délai j |
|---|---|---|---|---|
| AQU009N58 | 9005-80% | 05783 7 | 10 | 14 |
| AQU009B68 | 9016-80% | 05781 3 | 10 | 14 |
| AQU009R7016S | 7016-30% | 05782 0 | 10 | 14 |
| AQU009G7016FT | 7016-fine texture | 05874 2 | 10 | 14 |
| AQU009RAL | | 05784 4 | 1 | 21 |

Multi-RAL : préciser votre couleur à la commande (https://www.couleursral.fr/ral-classic)

< Caractéristiques disponible à la page précédente