Gond sur platine - bout feston - axe Ø14 - L.160 - œil extrudé queue de cerise

Les applications possibles sont :

Volets battants PVC et aluminium

Caractéristiques

- En aluminium
- Robuste
- Oeil extrudé
- Esthétique
- Vendu sans l'axe

Astuce

- L'axe polyamide double circlips Ø14 est compatible avec ces gonds.

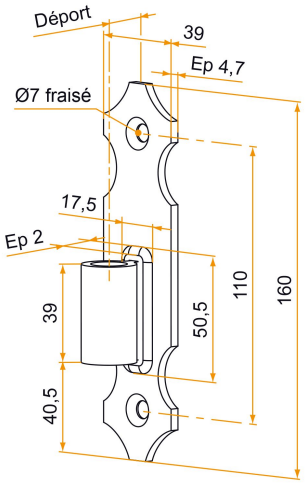

Produits à commander chez :
BURGAUD SAS 147, rue des Paludiers Z.I. des Mares 85270 SAINT-HILAIRE-DE-RIEZ
email : commande@tirard-burgaud.com

Références disponibles à la page suivante >

Gond sur platine - bout feston - axe Ø14 - L.160 - œil extrudé queue de cerise

Les applications possibles sont :

Volets battants PVC et aluminium

Référence	Déport	Ep	Finition	GENCOD 3565920	Condit. par	Délai j
GDU008N53	19	4,7	9005-30%	20285 1	50	7
GDU008B68	19	4,7	9016-80%	20286 8	50	21
GDU008RAL	19	4,7		20287 5	1	21
GDU009N53	26	4,7	9005-30%	20291 2	25	21
GDU009B68	26	4,7	9016-80%	20292 9	25	21
GDU009RAL	26	4,7		20293 6	1	21
GDU010N53	33	4,7	9005-30%	20294 3	25	21
GDU010B68	33	4,7	9016-80%	20295 0	25	21
GDU010RAL	33	4,7		20296 7	1	21
GDU011N53	40	4,7	9005-30%	20297 4	25	21
GDU011B68	40	4,7	9016-80%	20298 1	25	21
GDU011RAL	40	4,7		20299 8	1	21
GDU012N53	48	4,7	9005-30%	20288 2	25	21
GDU012B68	48	4,7	9016-80%	20289 9	25	21
GDU012RAL	48	4,7		20290 5	1	21

Multi-RAL : préciser votre couleur à la commande (https://www.couleursral.fr/ral-classic)

< Caractéristiques disponible à la page précédente