Gâche Vbloc Essentielle

Les applications possibles sont :

Portails coulissants

Caractéristiques

- Composition :
- Profil de réception, équerre de fixation, profil d'habillage en aluminium
- Capots en aluminium
- Lardon et vis en inox 304

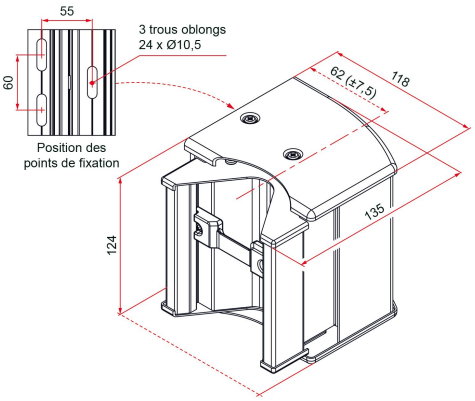

Produits à commander chez :
TIRARD SAS 16, Avenue du Vimeu Vert Z.A. du VImeu Industriel 80210
FEUQUIERES-EN-VIMEU
email : commande@tirard-burgaud.com

Références disponibles à la page suivante >

Gâche Vbloc Essentielle

Les applications possibles sont :

Portails coulissants

Référence	Finition	GENCOD 3661598	Condit. par	Délai j
AQU012N53	9005-30%	05949 7	6	21
AQU012G7016S	7016-30%	05948 0	6	21
AQU012G7016FT	7016-fine texture	05947 3	6	21
AQU012RAL		05950 3	1	21

Multi-RAL : préciser votre couleur à la commande (https://www.couleursral.fr/ral-classic)

< Caractéristiques disponible à la page précédente