Centreur pour gâche Vbloc, version portail manuel

Les applications possibles sont :

Portails coulissants

Caractéristiques

- Compatible avec les serrures GK et GJ
- Composition :
- Centreur en élastomère
- Douille et vis en inox 304

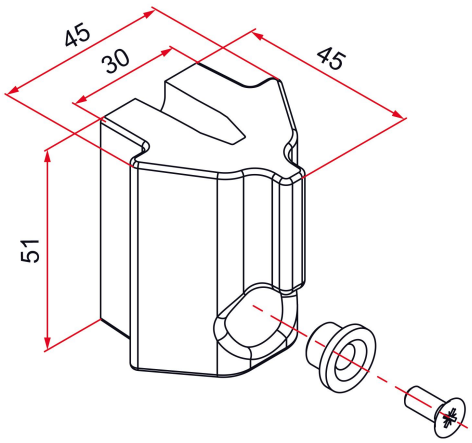

Produits à commander chez :
TIRARD SAS 16, Avenue du Vimeu Vert Z.A. du VImeu Industriel 80210
FEUQUIERES-EN-VIMEU
email : commande@tirard-burgaud.com

Références disponibles à la page suivante >

Centreur pour gâche Vbloc, version portail manuel

Les applications possibles sont :

Portails coulissants

Référence	Finition	GENCOD 3661598	Condit. par	Délai j
AQU016	noir	05966 4	12	7

Multi-RAL : préciser votre couleur à la commande (https://www.couleursral.fr/ral-classic)

< Caractéristiques disponible à la page précédente