Lardon

Les applications possibles sont :

Portails coulissants

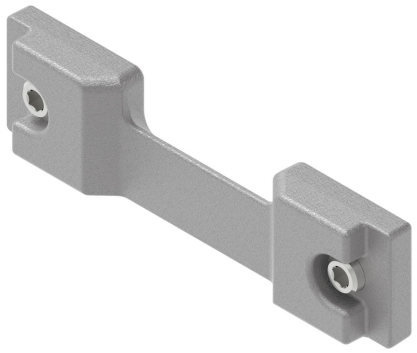

Caractéristiques

- Composition :
- Lardon et vis prévisés en inox 304

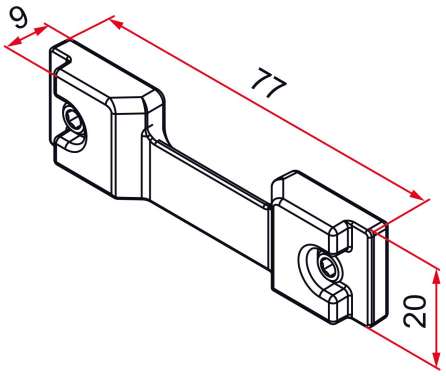

Produits à commander chez :
TIRARD SAS 16, Avenue du Vimeu Vert Z.A. du VImeu Industriel 80210
FEUQUIERES-EN-VIMEU
email : commande@tirard-burgaud.com

Références disponibles à la page suivante >

Lardon

Les applications possibles sont :

Portails coulissants

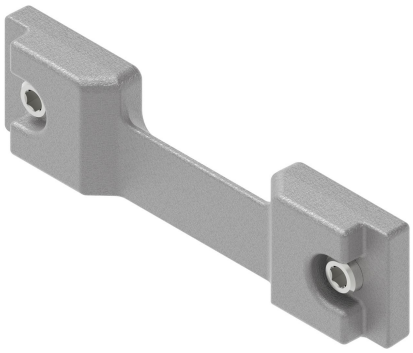

Référence	Finition	GENCOD 3661598	Condit. par	Délai j
AQU018	brut	05968 8	12	7

Multi-RAL : préciser votre couleur à la commande (https://www.couleursral.fr/ral-classic)

< Caractéristiques disponible à la page précédente