Anneau fixe Caméa pour carré de 7

Les applications possibles sont :

- Portes de garages
- Volets battants et persiennes
- Accessoires communs pour portails
- Menuiserie et agencement

Caractéristiques

- Anneau en aluminium

ATTENTION

- Livré sans carré et sans clé de montage.

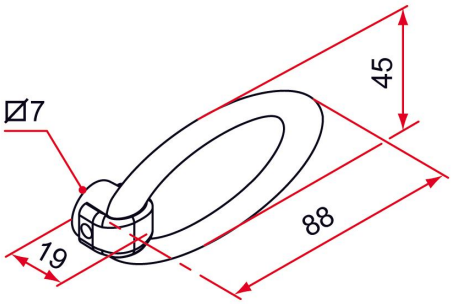

Produits à commander chez :
TIRARD SAS 16, Avenue du Vimeu Vert Z.A. du VImeu Industriel 80210
FEUQUIERES-EN-VIMEU
email : commande@tirard-burgaud.com

Références disponibles à la page suivante >

Anneau fixe Caméa pour carré de 7

Les applications possibles sont :

- Portes de garages
- Volets battants et persiennes
- Accessoires communs pour portails
- Menuiserie et agencement

Référence	Finition	GENCOD 3661598	Condit. par	Délai j
CG392510	9005-30%	04070 9	1	7
CG391510	9016-80%	04069 3	1	7
CG390510	9010-80%	04745 6	1	14
CG3XX510		04071 6	1	21

Multi-RAL : préciser votre couleur à la commande (https://www.couleursral.fr/ral-classic)

< Caractéristiques disponible à la page précédente