Réducteur de carré de 8 en 7

Les applications possibles sont :

Accessoires communs pour portails

Menuiserie et agencement

Caractéristiques

- En inox 304

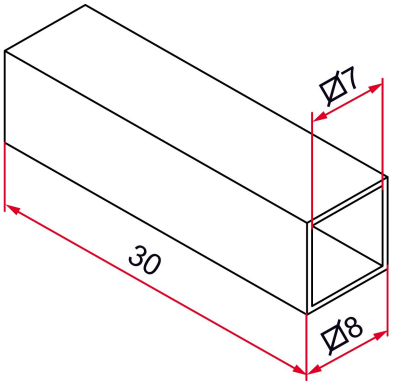

Produits à commander chez :
TIRARD SAS 16, Avenue du Vimeu Vert Z.A. du VImeu Industriel 80210
FEUQUIERES-EN-VIMEU
email : commande@tirard-burgaud.com

Références disponibles à la page suivante >

Réducteur de carré de 8 en 7

Les applications possibles sont :

Accessoires communs pour portails

Menuiserie et agencement

Référence	Finition	GENCOD 3661598	Condit. par	Délai j
AQN001	brut	05153 8	50	7

Multi-RAL : préciser votre couleur à la commande (https://www.couleursral.fr/ral-classic)

< Caractéristiques disponible à la page précédente