Contreplaque AA80 en aluminium

Les applications possibles sont :

Volets roulants

Menuiserie et agencement

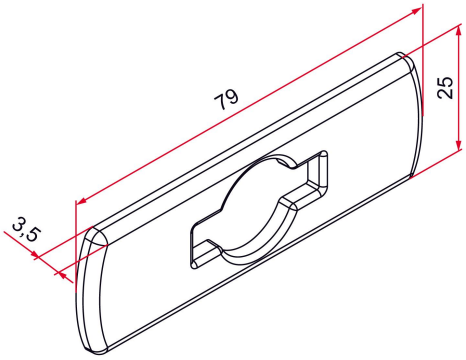

Produits à commander chez :
TIRARD SAS 16, Avenue du Vimeu Vert Z.A. du VImeu Industriel 80210
FEUQUIERES-EN-VIMEU
email : commande@tirard-burgaud.com

Références disponibles à la page suivante >

Contreplaque AA80 en aluminium

Les applications possibles sont :

Volets roulants

Menuiserie et agencement

Référence	Finition	GENCOD 3661598	Condit. par	Délai j
AAU001N53	9005-30%	05282 5	1	14
AAU001B68	9016-80%	05281 8	1	7
AAU001RAL		05283 2	1	21

Multi-RAL : préciser votre couleur à la commande (https://www.couleursral.fr/ral-classic)

< Caractéristiques disponible à la page précédente